■ MODEL : NEOVM

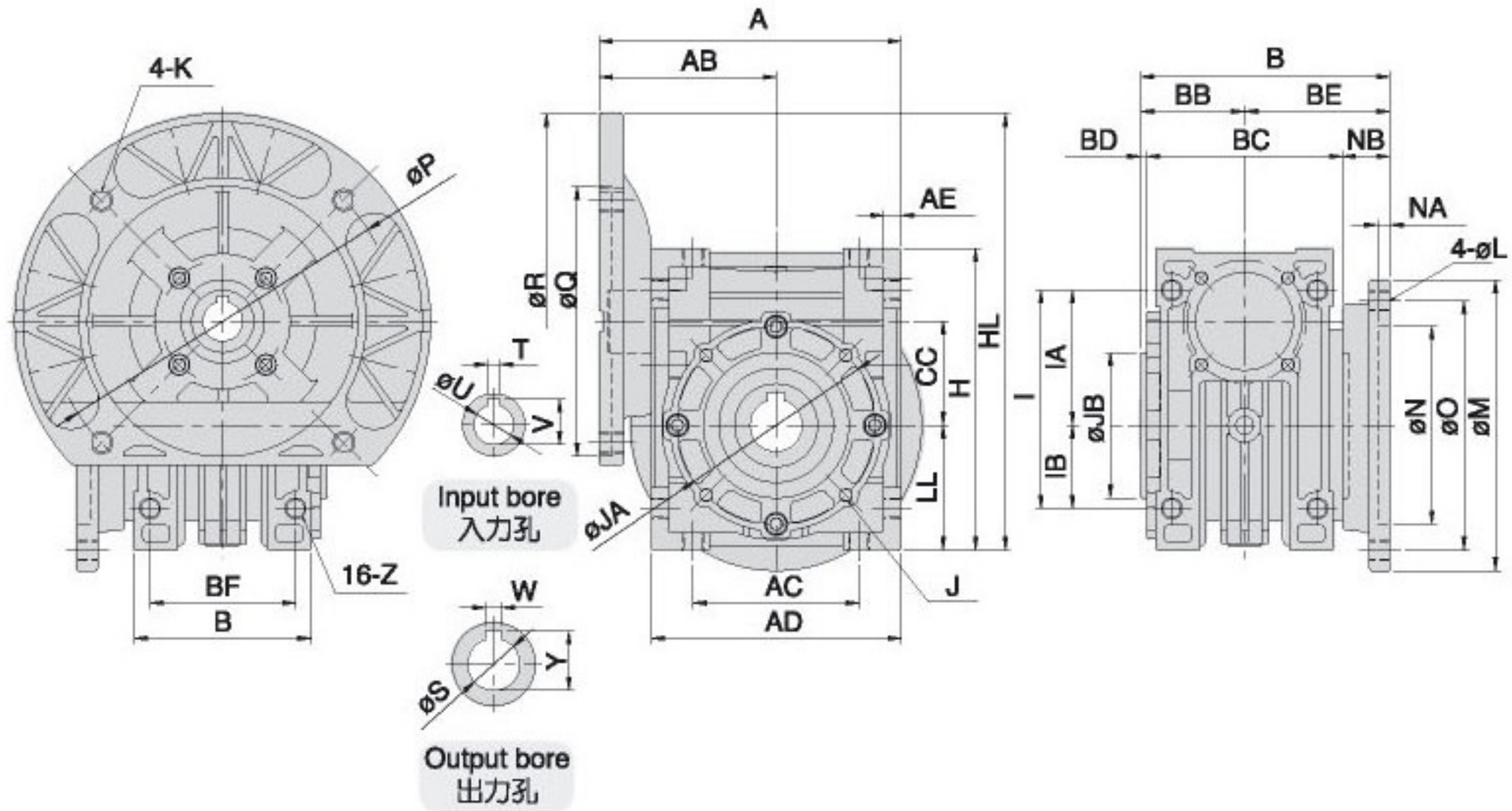

尺寸表 Dimension

單位：m/m

型號 MODEL	減速比 RATIO	馬力 HP	A	AB	AC	AD	AE	B	BE	NB	BB	BC	BD	BF	BG	CC	LL	H	HL	I	IA	IB	Z	馬達盤 MOTOR FLANGE P	Q	R	K
30	5~60	40,60W	98	58	55	80	6	92.5	60	30	32.5	60	2	45	58	30	40	98	115	72	45	27	M6	104	83	90	M6
	5~40	90W																	115					104	83	90	M6
	5~30	1/4																	140					115	95	140	M8
40	5~60	1/4	124	73	70	102	7.5	115	70	30	45	80	2	60	72	40	50	122	170	90	55	35	M8	115	95	140	M8
	5~30	1/2																						130	110	160	M8
50	5~60	1/4	141	81	80	120	8.5	130	80	33	50	94	3	70	85	50	60	145	190	105	65	40	M10	130	110	160	M8
	5~50	1/2	141	81															190					130	110	160	M8
	5~30	1	148	88															210					165	130	200	M10
60	5~60	1/2	167	94	100	146	10	155	100	49	55	102	3	85	103	60	75	180	215	136	83	53	M10	130	110	160	M8
	5~50	1	174	101															235					165	130	200	M10
	5~15	2	174	101															235					165	130	200	M10
70	5~60	1/2	196	111	120	170	12	165	100	41	65	118	3	90	110	70	85	200	235	150	90	60	M10	130	110	160	M8
	5~60	1	198	113															255					165	130	200	M10
	5~40	2	198	113															255					165	130	200	M10

型號 MODEL	減速比 RATIO	馬力 HP	入力孔 INPUT BORE V	T	U	出力法蘭及出力孔 OUTPUT FLANGE & OUTPUT BORE N	NA	O	M	L	W	S	Y	JA	JB	J	重量 Weight(KG)
30	5~60	40.60W	12.7	4	11	70	5	85	100	M6	5	14	16.3	65	55	4-M6	1.46
	5~40	90W															
	5~30	1/4															
40	5~60	1/4	12.7	4	11	80	6	100	120	M8	6	20	22.8	77	60	4-M6	2.8
	5~30	1/2	16.3	5	14												
50	5~60	1/4	12.7	4	11	95	6	120	140	M10	8	25	28.3	95	70	4-M6	4.27
	5~50	1/2	16.3	5	14												
	5~30	1	21.8	6	19												
60	5~60	1/2	16.3	5	14	130	7	160	180	M10	8	25	28.3	120	80	4-M8	6.6
	5~50	1	21.8	6	19												
	5~15	2	27.3	8	24												
70	5~60	1/2	16.3	5	14	150	7	185	210	M12	8	30	33.3	140	90	4-M10	11
	5~60	1	21.8	6	19												
	5~40	2	27.3	8	24												